663091, г. Дивногорск, ул. Заводская, 1а/15.
www.tanplast.ru, e-mail: info@tanplast.ru
т. +7 (391) 241-30-72, +7 (908) 221-30-72,
ИП Платунов Сергей Витальевич.

Сани ТИТАН-19.80

Сани-волокуши предназначены для перевозки грузов снегоходами или мотобуксировщиками по заснеженной местности или льду.

Небольшой вес саней позволяет использовать их и отдельно.

Сани изготавливаются методом ротационного формования из линейного полиэтилена низкой плотности высокого давления (LLDPE). Преимуществом данной технологии является то, что наиболее толстым оказывается материал выступающих элементов (полозьев), благодаря чему сани не нуждаются в дополнительных накладках и хорошо показывают себя даже при использовании на каменистых участках.

Широкий низкий корпус обеспечивает **максимальную устойчивость** саней на ходу. Закругленная корма позволяет толкать сани задним ходом.

В комплектации «СТАНДАРТ» сани снабжены прочным длинным сцепным устройством (дышлом), снабженным демпферами и сайлентблоками, позволяющими передавать большое усилие от буксирующей машины. Благодаря низкому расоположению крепления к корпусу саней, нос саней при транспортировке поднимается, что улучшает их скоростные характеристики.

Комплектация «МАСТЕР» кроме сцепного устройства также включает «обвязку» — четыре зубчатые планки по периметру саней для крепления груза, кормовую ручку для вытаскивания саней из сугроба и крылья-отбойники на дышло для дополнительной защиты корпуса.

Транспортировка и хранение

Сани транспортируются всеми видами транспорта. Допускается хранение в отапливаемых и неотапливаемых помещениях.

Гарантийные обязательства

На сани предоставляется гарантия 12 месяцев с даты реализации, но не более 18 месяцев с даты производства, и распространяется на дефекты, связанные с производством изделия и качеством материала. Товар сертифицирован.

Полезный объем	500 л
Номинальная нагрузка	380 кгс
Габариты корпуса (Д×Ш×В)	1930×980×340 мм
Ширина по полозьям	800 мм
Масса	24 кг

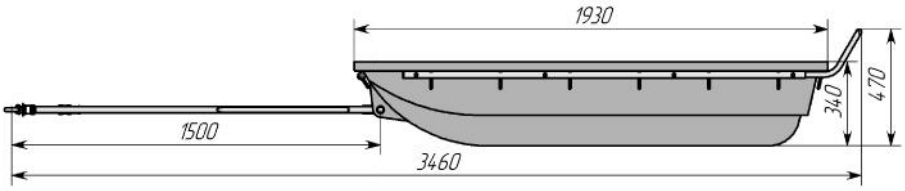

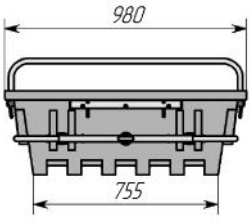

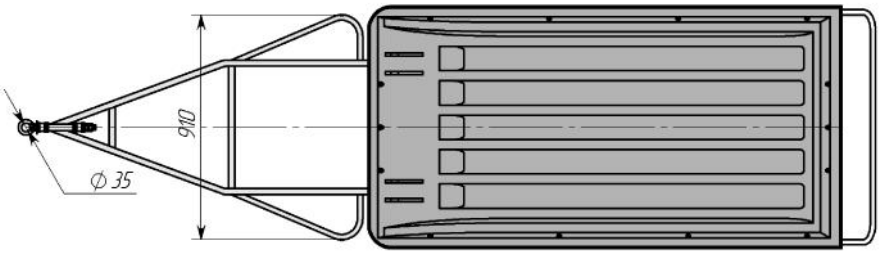

Сани в комплектации «МАСТЕР»

НА36

663091, г. Дивногорск, ул. Заводская, 1а/15.
www.tanplast.ru, e-mail: info@tanplast.ru
т. +7 (391) 241-30-72, +7 (908) 221-30-72,
ИП Платунов Сергей Витальевич.

Сани ТИТАН-23.65

Сани-волокуши предназначены для транспортировки грузов снегоходами или мотобуксировщиками и окажутся полезными для путешественников, рыбаков и охотников, которым надо иметь под рукой необходимое снаряжение. Сани достаточно легкие и для использования без буксирующих машин.

Поскольку сани изготовлены из полиэтилена ротационным формованием, их корпус прочный и достаточно толстый (особенно на полозьях), чтобы использоваться без дополнительных усилений или сменных накладок. Сани хорошо зарекомендовали себя даже на каменистых участках. Закругленная корма позволяет толкать сани задним ходом. Данная модель саней дает хороший компромисс между устойчивостью и легкостью хода. Данная модель может укомплектовываться **пластиковым капотом** для защиты груза снежной взвеси, поднимаемой буксирующей машиной.

Комплектация «СТАНДАРТ» включает используемое для передачи тяги от буксирующей машины стальное **сцепное устройство** (дышло), снабженное демпферами и сайлентблоками, которое крепится к корпусу саней снизу, благодаря чему при буксировке носовая часть саней приподнимается, что улучшает их ходовые качества.

Кроме того, комплектация «МАСТЕР» также включает «**обвязку**» — стальные зубчатые планки по периметру саней для фиксации груза, кормовую рукоятку и «крылья»-отбойники для дополнительной защиты корпуса спереди.

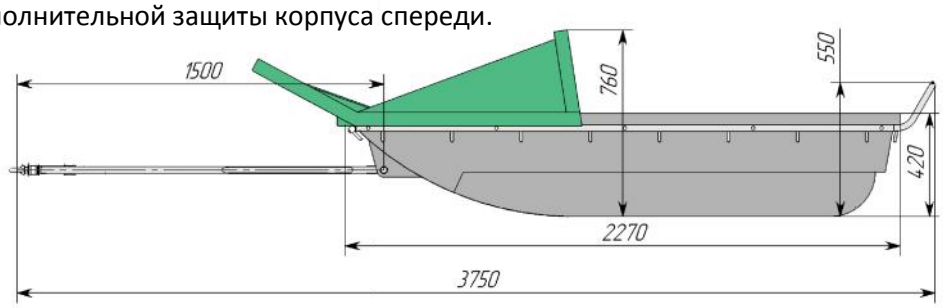

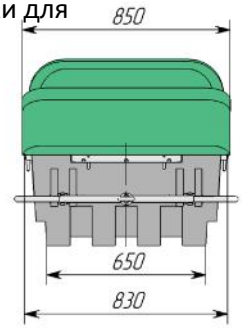

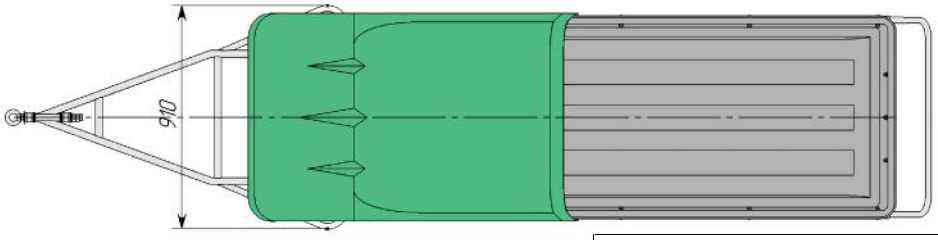

Сани в комплектации «МАСТЕР ПЛЮС»

Транспортировка и хранение

Сани транспортируются всеми видами транспорта. Допускается хранение в отапливаемых и неотапливаемых помещениях. Наклонные стенки корпуса позволяют вкладывать несколько саней друг в друга.

Полезный объем	550 л
Номинальная нагрузка	250 кгс
Габариты корпуса (Д×Ш×В)	2270×830×430 мм
Ширина по полозьям	650 мм
Масса	26 кг

Гарантийные обязательства

На сани предоставляется гарантия 12 месяцев с даты реализации, но не более 18 месяцев с даты производства, и распространяется на дефекты, связанные с производством изделия и качеством материала. Товар сертифицирован.

НА36

LLDPE

663091, г. Дивногорск, ул. Заводская, 1а/15.
www.tanplast.ru, e-mail: info@tanplast.ru
т. +7 (391) 241-30-72, +7 (908) 221-30-72,
ИП Платунов Сергей Витальевич.

Сани ТИТАН-24.50

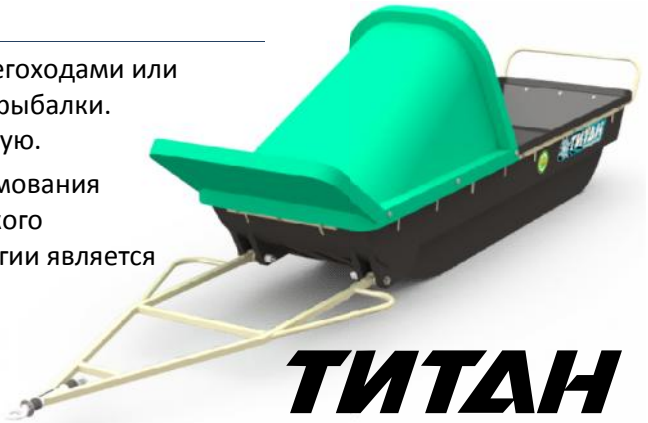

Сани-волокуши могут использоваться вместе со снегоходами или мотобуксировщиками во время охоты или земней рыбалки. Они достаточно легкие, чтобы буксироваться вручную.

Сани изготавливаются методом ротационного формования из линейного полиэтилена низкой плотности высокого давления (LLDPE). Преимуществом данной технологии является то, что наиболее толстым оказывается материал выступающих элементов (полозьев). Корпус саней достаточно прочен для того, чтобы использоваться даже на каменистых участках без дополнительных накладок на полозьях. Данная модель имеет **наименьшее сопротивление при ходе**, но для предотвращения опрокидывания саней нужно следить, чтобы центр тяжести груза не находился слишком высоко. Закругленная корма позволяет толкать сани задним ходом.

Во всех комплектациях сани снабжаются стальным сцепным устройством (дышлом), имеющим в составе демпферы и сайлентблоки, которое крепится к корпусу саней снизу, благодаря чему при буксировке носовая часть саней приподнимается, что улучшает их ходовые качества.

В комплектацию «СТАНДАРТ+» и «МАСТЕР+» входит **специальный капот**, предназначенный для защиты груза/пассажиров саней от снежной взвеси, поднимаемой буксирующей машиной.

В комплектацию «МАСТЕР» и «МАСТЕР+» входит «обвязка» — четыре зубчатые планки по периметру саней для фиксации груза, кормовая рукоятка и накладные крылья-отбойники на сцепное устройство для дополнительной защиты корпуса.

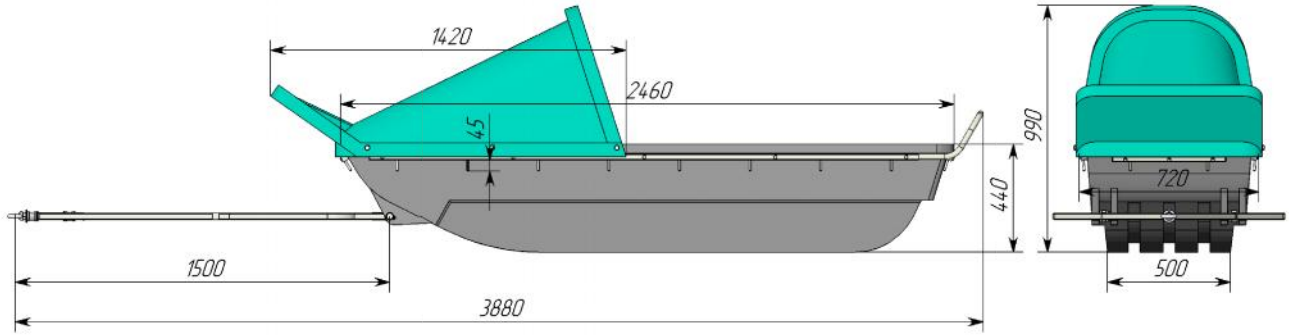

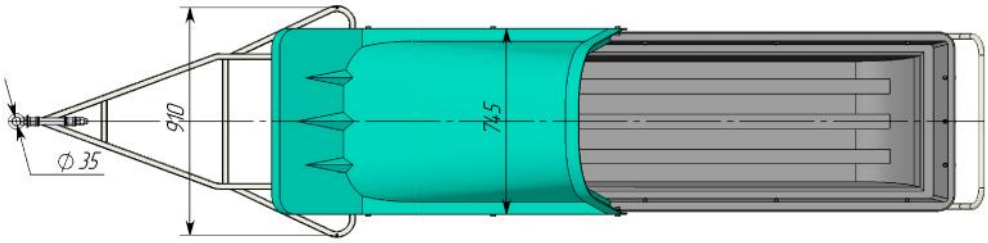

Сани в комплектации «МАСТЕР+»

Полезный объем	530 л
Номинальная нагрузка	250 кгс
Габариты корпуса (Д×Ш×В)	2400×445×715 мм
Ширина по полозьям	500 мм
Масса	24 кг

Транспортировка и хранение

Сани транспортируются всеми видами транспорта. Допускается хранение в отапливаемых и неотапливаемых помещениях.

Гарантийные обязательства

На сани предоставляется гарантия 12 месяцев с даты реализации, но не более 18 месяцев с даты производства, и распространяется на дефекты, связанные с производством изделия и качеством материала. Товар сертифицирован.

НА36

LLDPE

663091, г. Дивногорск, ул. Заводская, 1а/15.
www.tanplast.ru, e-mail: info@tanplast.ru
т. +7 (391) 241-30-72, +7 (908) 221-30-72,
ИП Платунов Сергей Витальевич.

Сани ТИТАН-25.80

Новая модель саней-волокуш предназначена для транспортировки грузов снегоходами и мотобуксировщиками. Как и вся продукция ПК «ТанПласт» они изготовляются из полиэтилена методом ротационного формования, что обеспечивает их необходимую прочность и износостойкость даже без дополнительного каркаса или накладок на полозья.

Отличительной особенностью данной модели является их **максимальная вместимость**. Наиболее удобному размещению груза способствует то, что у этих саней **вертикальные стенки**. Особая форма полозьев **препятствует вмерзанию** саней в снег.

В комплектации «СТАНДАРТ» сани снабжаются стальным сцепным устройством, передающим тягу через демпферы и сайлентблоки, которое благодаря нижнему креплению обеспечивает хороший ход (приподнимает нос саней при буксировке). Форма кормы позволяет толкать сани задним ходом. Широкий корпус гарантирует устойчивость саней.

При комплектации «МАСТЕР» кроме сцепного устройства на сани по периметру также устанавливаются **планки для фиксации груза или тента** и **кормовая ручка**, удобная для вытаскивания завязших в снегу саней, а также «крылья» для дышла, которые защищают корпус от встречных препятствий.

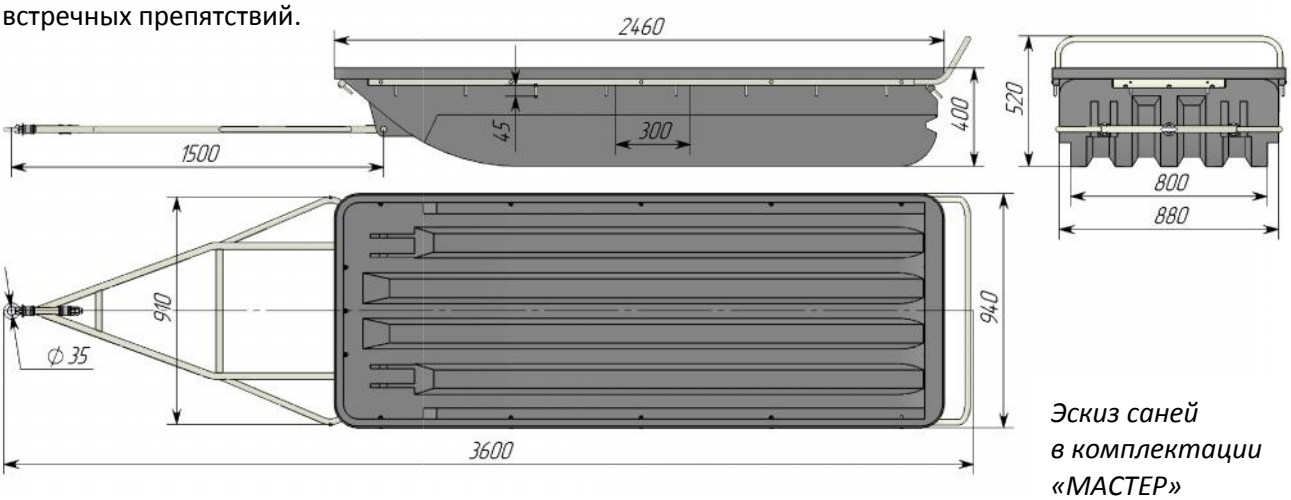

Эскиз саней в комплектации «МАСТЕР»

Транспортировка и хранение

Сани транспортируются всеми видами транспорта. Допускается хранение в отапливаемых и неотапливаемых помещениях.

Гарантийные обязательства

На сани предоставляется гарантия 12 месяцев с даты реализации, но не более 18 месяцев с даты производства, и распространяется на дефекты, связанные с производством изделия и качеством материала. Товар сертифицирован.

Полезный объем	670 л
Номинальная нагрузка	250 кгс
Габариты корпуса (Д×Ш×В)	2460×950×400 мм
Ширина по полозьям	800 мм
Масса	27 кг

НА36

LLDPE

663091, г. Дивногорск, ул. Заводская, 1а/15.
www.tanplast.ru, e-mail: info@tanplast.ru
т. +7 (391) 241-30-72, +7 (908) 221-30-72,
ИП Платунов Сергей Витальевич.

Сани-волокуши для снегоходов производства компании ТанПласт

Сани *ТИТАН-19.80*	
Полезный объем	500 л
Номинальная нагрузка	380 кгс
Габариты корпуса (Д×Ш×В)	1930×980×340 мм
Ширина по полозьям	800 мм
Масса	24 кг

Комплектация	Дышло	Обвязка	Цена
СТАНДАРТ	V	X	**14 100 р.**
МАСТЕР	V	V	**16 600 р.**

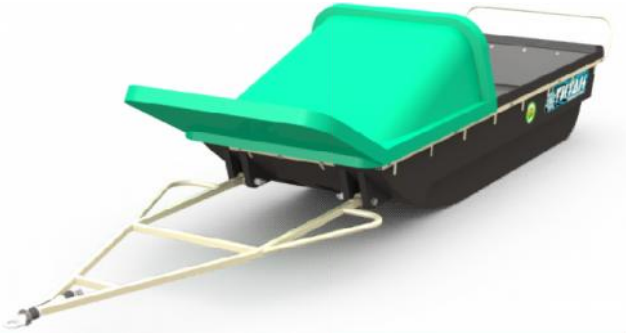

Сани *ТИТАН-23.65*	
Полезный объем	550 л
Номинальная нагрузка	250 кгс
Габариты корпуса (Д×Ш×В)	2270×830×430 мм
Ширина по полозьям	650 мм
Масса	26 кг

Комплектация	Дышло	Обвязка	Капот	Цена
СТАНДАРТ	V	X	X	**15 800 р.**
СТАНДАРТ+	V	X	V	**19 600 р.**
МАСТЕР	V	V	X	**18 300 р.**
МАСТЕР+	V	V	V	**22 100 р.**

Сани *ТИТАН-24.50*	
Полезный объем	530 л
Номинальная нагрузка	250 кгс
Габариты корпуса (Д×Ш×В)	2400×445×715 мм
Ширина по полозьям	500 мм
Масса	24 кг

Комплектация	Дышло	Обвязка	Капот	Цена
СТАНДАРТ	V	X	X	**14 800 р.**
СТАНДАРТ+	V	X	V	**18 300 р.**
МАСТЕР	V	V	X	**17 300 р.**
МАСТЕР+	V	V	V	**20 800 р.**

Сани *ТИТАН-25.80*	
Полезный объем	670 л
Номинальная нагрузка	250 кгс
Габариты корпуса (Д×Ш×В)	2460×940×400 мм
Ширина по полозьям	800 мм
Масса	27 кг

Комплектация	Дышло	Обвязка	Цена
СТАНДАРТ	V	X	**17 700 р.**
МАСТЕР	V	V	**20 200 р.**

ТИТАН