tanplast.ru

ТАНПЛАСТ

производственная компания

КАТАЛОГ ПРОДУКЦИИ

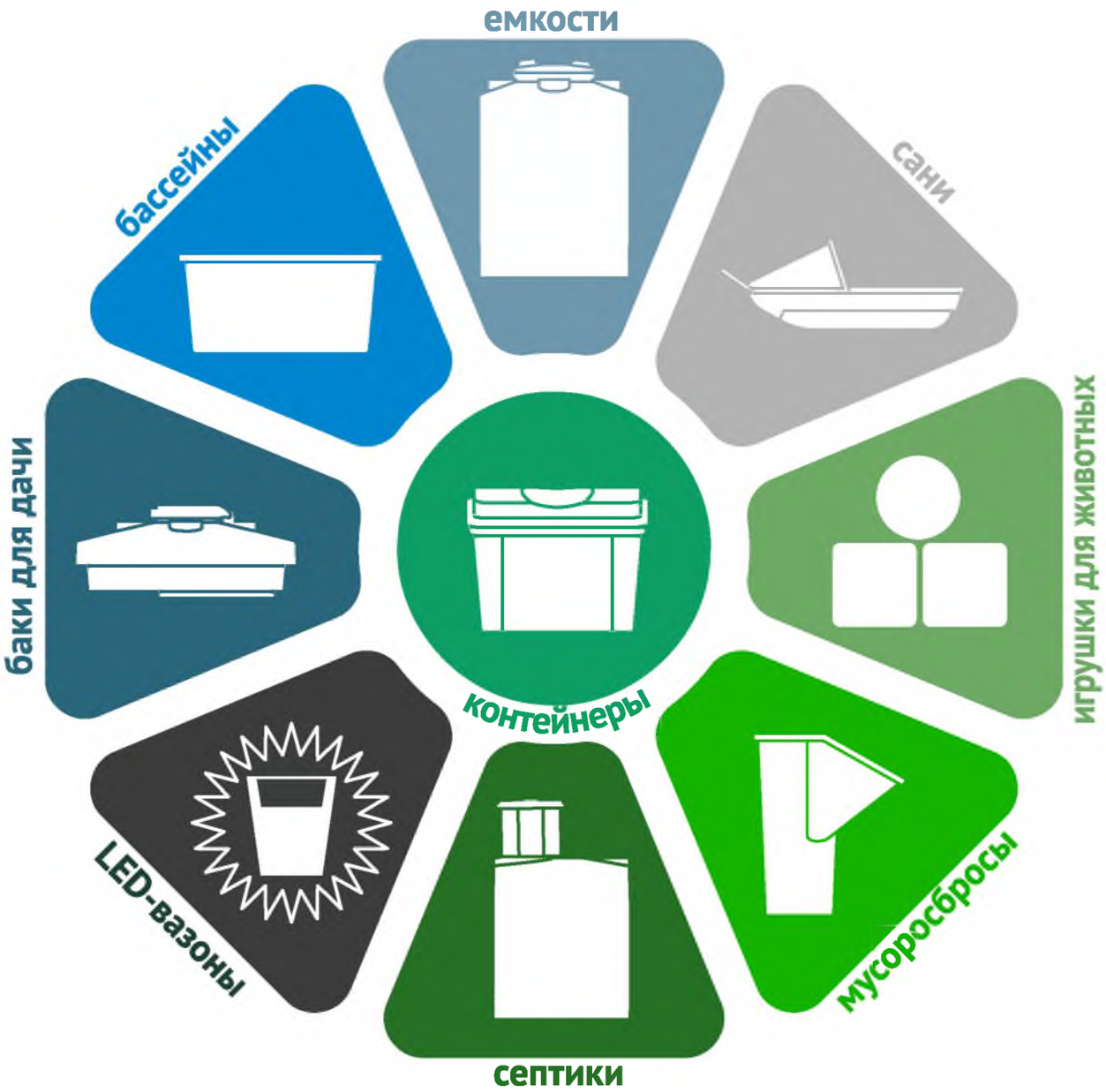

Дивногорск 2020

ТАНПЛАСТ

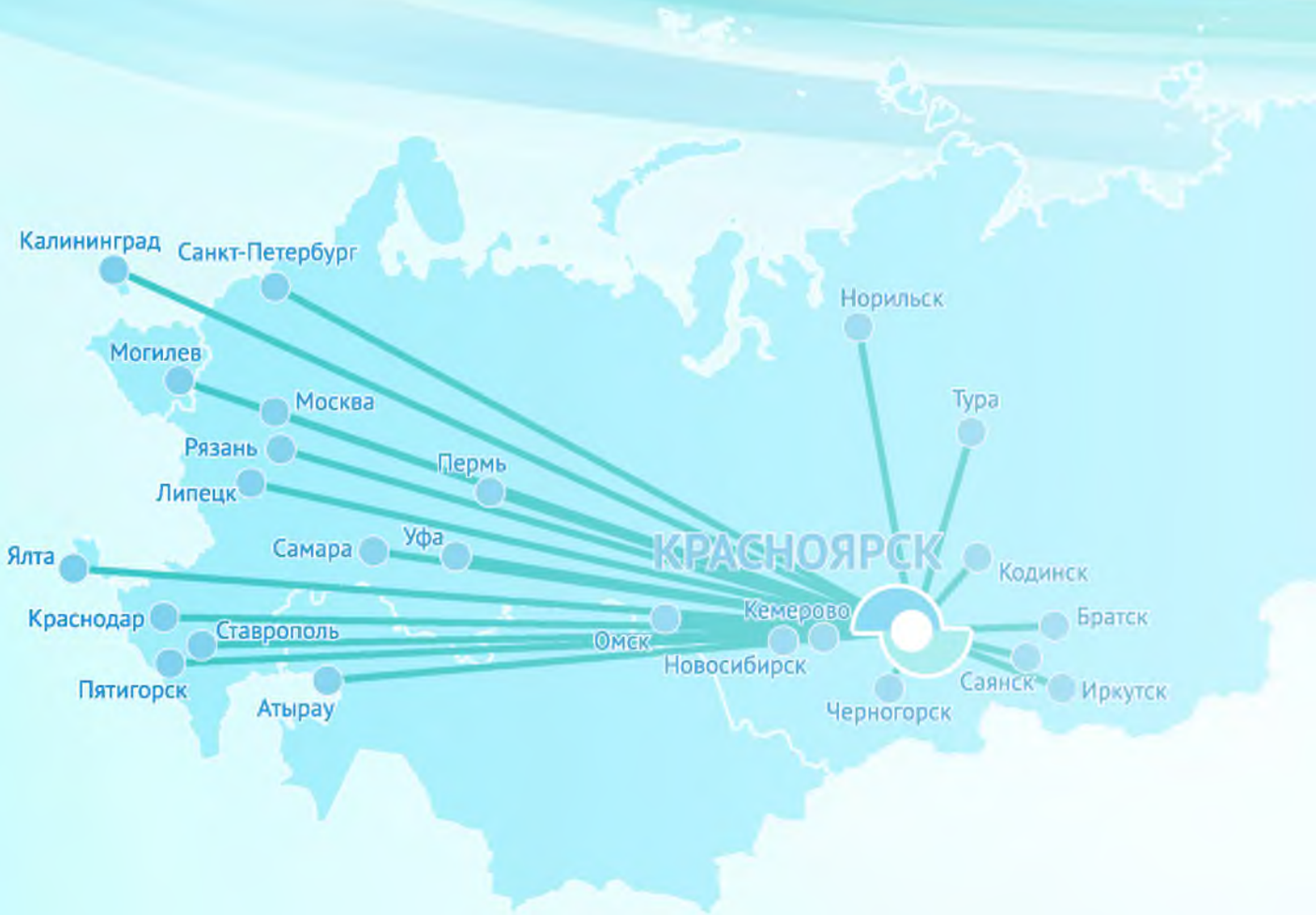
Калининград
Санкт-Петербург
Норильск
Могилев
Москва
Тура
Рязань
Пермь
Липецк
Самара
Уфа
КРАСНОЯРСК
Кодинск
Ялта
Кемерово
Краснодар
Ставрополь
Омск
Братск
Новосибирск
Пятигорск
Саянск
Иркутск
Атырау
Черногорск

О КОМПАНИИ

Производственная компания «**ТанПласт**» создана в 2012 году и специализируется на разработке и производстве крупногабаритных изделий из полиэтилена по технологии ротационного формования. Высококвалифицированный инженерно-технический и производственный персонал компании способен решать сложнейшие технологические и экономические задачи, позволяющие компании развиваться и осваивать новые изделия.

Компания реализует продукцию только собственного производства.

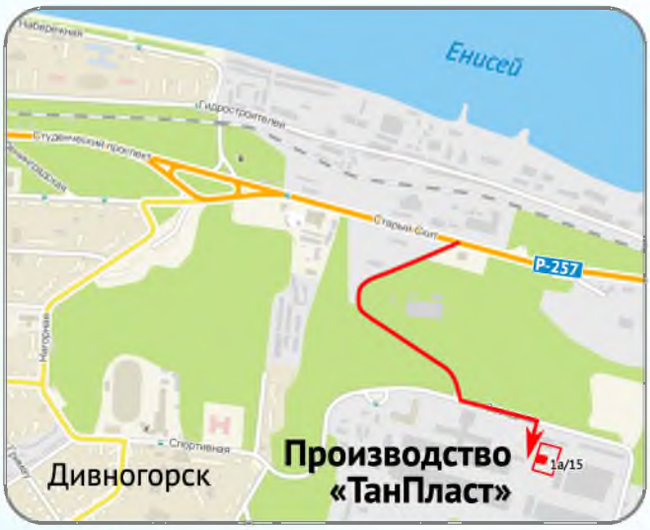

Производство компании располагается на территории индустриального парка «Дивный» по адресу: Красноярский край, г. Дивнорск, ул. Заводская, д. 1а/15.

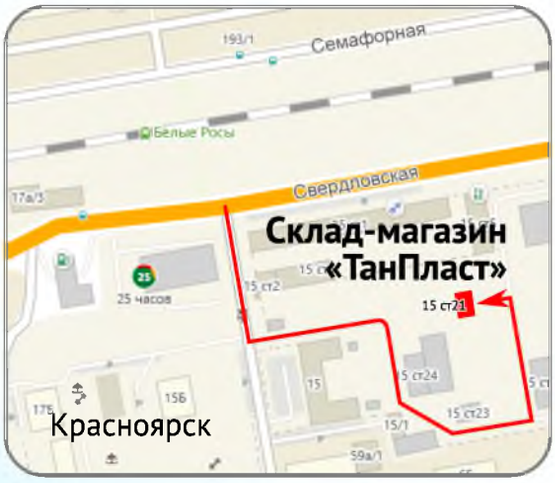

Склад-магазин компании находится по адресу: г. Красноярск, ул. Свердловская, д. 15/21, оф. 14.

РЕАЛИЗАЦИЯ И ДОСТАВКА

Реализация продукции осуществляется через собственный склад-магазин в Красноярске и через широкую сеть дилеров. Доставка может осуществляться посредством собственного транспорта компании. Действует широкая система скидок.

ТЕХНОЛОГИЯ

Технология ротационного формования позволяет получать цельные изделия с толстой стенкой без швов и отсутствием напряжения в материале. Применение только высококачественного материала (LLDPE) и соответствующих свето- и термо- стабилизирующих присадок придают нашим изделиям уникальные эксплуатационные характеристики.

ЕМКОСТИ

Основным видом продукции компании «ТанПласт» являются пластиковые емкости объемом от 100 до 10 000 литров. Емкости изготавливаются из пищевого полиэтлена и могут использоваться для хранения питьевой воды, дизельного топлива, многих химическим агрессивных жидкостей (см. таблицу химической стойкости по адресу tanplast.ru/resistance). Преимущества технологии ротационного формования делают емкости особо прочными и долговечными, не имеющих внутренних напряжений. Толщина стенок — от 4 до 15 мм.

Емкости снабжены латунными футорками для подключения отводящих трубопроводов. В верхней и нижней части корпусов емкостей выполнены специальные площадки для врезки дополнительной арматуры.

Емкости комплектуются резьбовыми крышками собственного производства.

ВЕРТИКАЛЬНЫЕ ЦИЛИНДРИЧЕСКИЕ ЕМКОСТИ

Вертикальные цилиндрические — самый популярный тип емкостей, поскольку именно такая форма обеспечивает лучшее соотношение объем/цена.

СЕРИЯ «МИНИ» — емкости, которые можно пронести в дверной проем шириной 600 мм.

Емкость	ТЦВМ-100	ТЦВМ-300	ТЦВМ-450	ТЦВП-200	ТЦВП-300
Объем	100 л	300 л	450 л	200 л	300 л
Диаметр	480 мм	575 мм	580 мм	715 мм	715 мм
Высота	780 мм	1400 мм	1800 мм	645 мм	920 мм
Горловина	⌀300 мм	⌀300 мм	⌀300 мм	⌀300 мм	⌀300 мм
Выпуск	1/2”	1/2”	1/2”	1/2”	1/2”

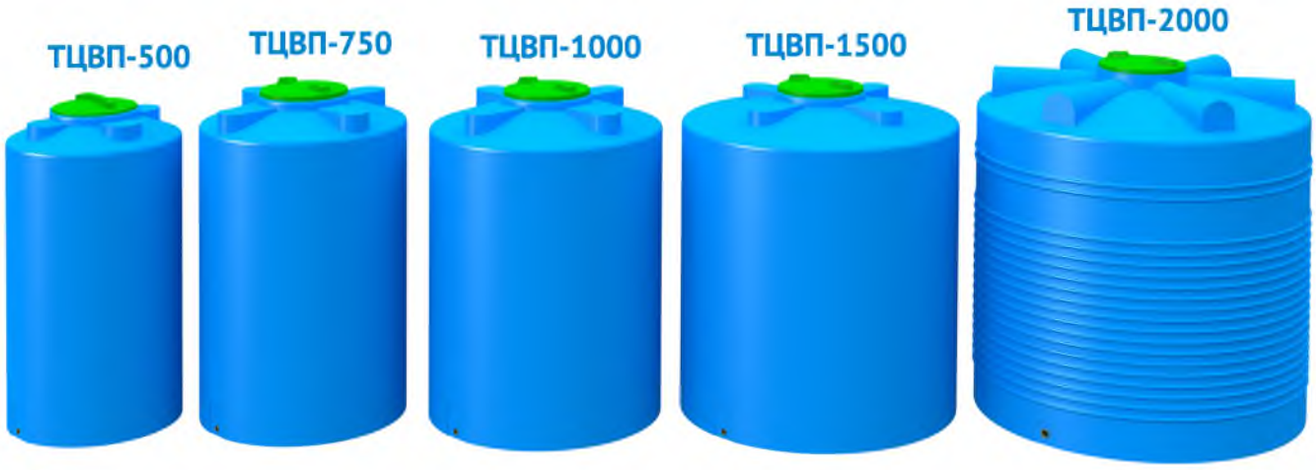

Емкость	ТЦВП-500	ТЦВП-750	ТЦВП-1000	ТЦВП-1500	ТЦВП-2000
Объем	500 л	750 л	1000 л	1500 л	2000 л
Диаметр	715 мм	875 мм	1000 мм	1200 мм	1417 мм
Высота	1465 мм	1500 мм	1500 мм	1500 мм	1550 мм
Горловина	ø300 мм	ø300 мм	ø300 мм	ø300 мм	ø300 мм
Выпуск	1/2”	3/4”	3/4”	3/4”	3/4”

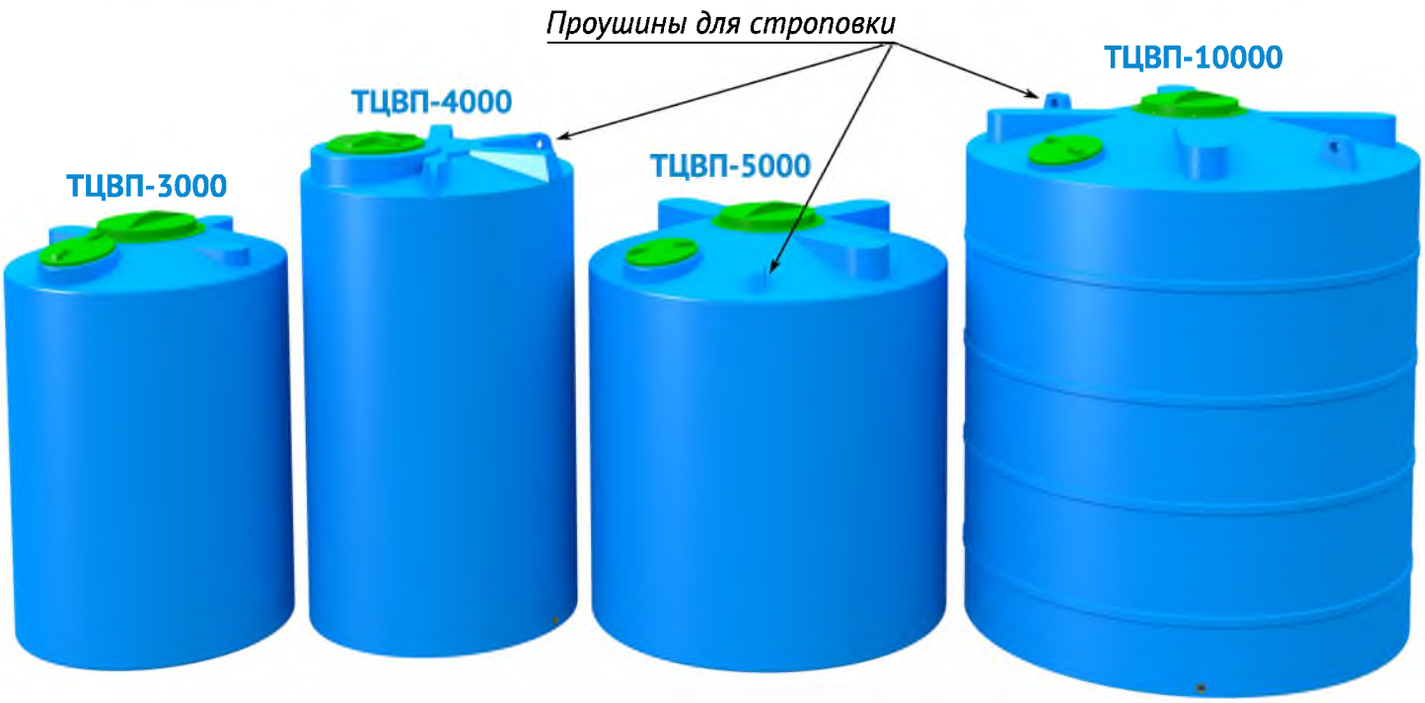

Емкость	ТЦВП-3000	ТЦВП-4000	ТЦВП-5000	ТЦВП-10000
Объем	3000 л	4000 л	5000 л	10000 л
Диаметр	1430 мм	1425 мм	1900 мм	2300 мм
Высота	2100 мм	2560 мм	2100 мм	2700 мм
Горловина	ø300 и ø500	ø450 мм	ø300 и ø500	ø300 и ø500
Выпуск	3/4”	3/4”	1”	1”

Самые большие емкости — ТЦВП-3000, -5000 и -10000 — имеют по две крышки:

1. Сбоку верхней поверхности — резьбовая крышка диаметром 300 мм.
2. По центру верхней поверхности — крышка диаметром 500 мм, которая фиксируется на корпусе восьмью болтами М10. Для этого в пластиковый корпус емкости заформованы восемь закладных гаек (болтовое соединение при этом остается изолированным от внутреннего объема емкости).

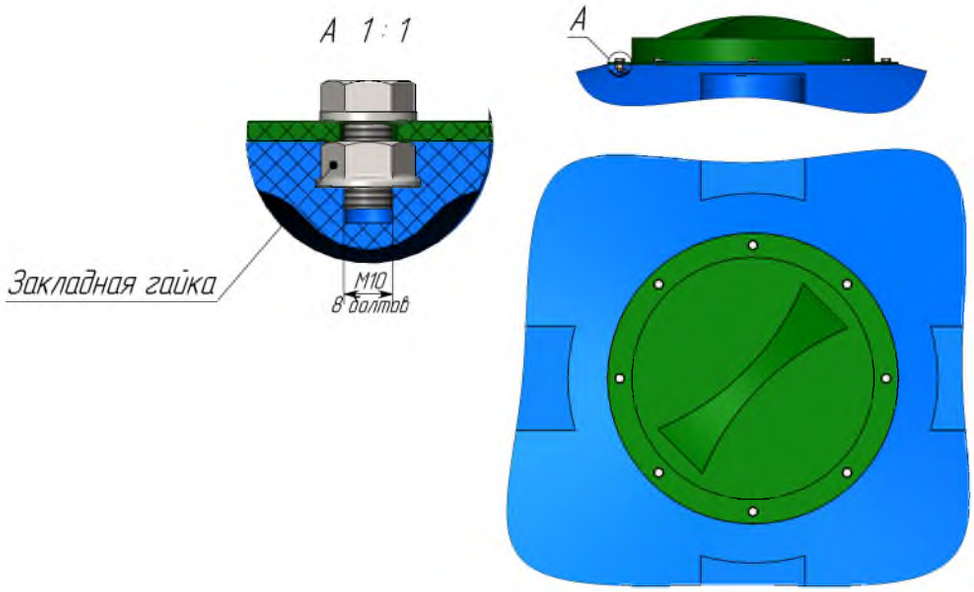

ЦИЛИНДРИЧЕСКИЕ ГОРИЗОНТАЛЬНЫЕ ЕМКОСТИ

Горизонтальные емкости удобны для транспортировки или установки в низких помещениях. Для использования в качестве автомобильной цистерны для такой емкости требуется использовать металлический бандаж.

Емкость	ТЦГП-270	ТЦГП-500	ТЦГП-1000	ТЦГП-2000
Объем	270 л	500 л	1000 л	2000 л
Длина	930 мм	1040 мм	1150 мм	1980 мм
Ширина	600 мм	740 мм	1000 мм	1355 мм
Высота	600 мм	850 мм	1110 мм	1205 мм
Горловина	ø300 мм	ø300 мм	ø300 мм	ø450 мм
Выпуск	1/2”	1/2”	3/4”	3/4”

ПРЯМОУГОЛЬНЫЕ ЕМКОСТИ

Прямоугольные емкости имеют наилучшие габариты.
Все емкости данного типа можно пронести через дверной проем шириной 800 мм.

Емкость	ТГП-800	ТПВУ-1000	ТВС-1000
Объем	800 л	1000 л	1000 л
Длина	1700 мм	1700 мм	1450 мм
Ширина	750 мм	700 мм	750 мм
Высота	750 мм	1330 мм	1330 мм
Горловина	⌀300 мм	⌀300 мм	⌀300 мм
Выпуск	3/4”	3/4”	3/4”

Емкость ТВС-1000 разработана для облегчения обслуживания: при мойке внутри у нее нет «мертвых зон».

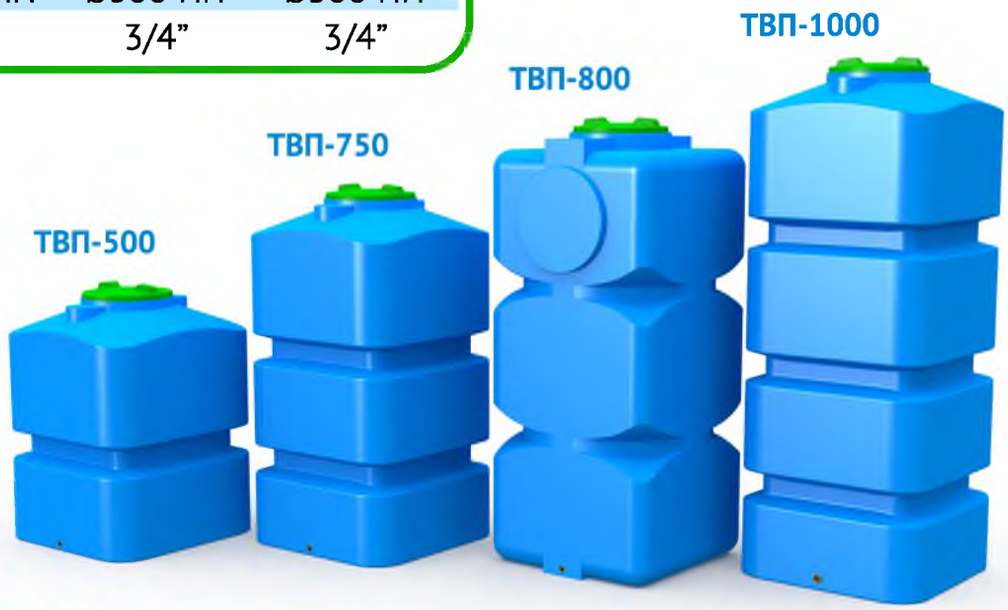

Емкость	ТВП-500	ТВП-750	ТВП-800	ТВП-1000
Объем	500 л	750 л	800 л	1000 л
Длина	770 мм	770 мм	750 мм	770 мм
Ширина	770 мм	770 мм	750 мм	770 мм
Высота	750 мм	1480 мм	1700 мм	1980 мм
Горловина	⌀300 мм	⌀300 мм	⌀300 мм	⌀300 мм
Выпуск	1/2”	3/4”	3/4”	3/4”

СПЕЦИАЛЬНЫЕ ЕМКОСТИ

Здесь представлены емкости полного слива (с коническим дном), а также некоторые из емкостей со специальными металлоконструкциями.

Для любой емкости могут быть разработаны и изготовлены обрешетка, опора, бандаж или другие конструкции с учетом требований заказчика. Укрепленную таким образом емкость можно перемещать даже в заполненном состоянии.

Емкость	Объем, л	Выпуск	Д×Ш, мм	Диаметр, мм	Высота, мм	Горловина, мм
ТЦКВ-1600П в обрешетке	1650			1250	2675	450
ТЦКВ-1800 в обрешетке	1840			1250	2600	450
ТЦВП-5000 в обрешетке	5000	1”	2040×2040		2180	300/500
ТЦВП-5000 на опоре	5000	1”	2004×2004		4107	300/500

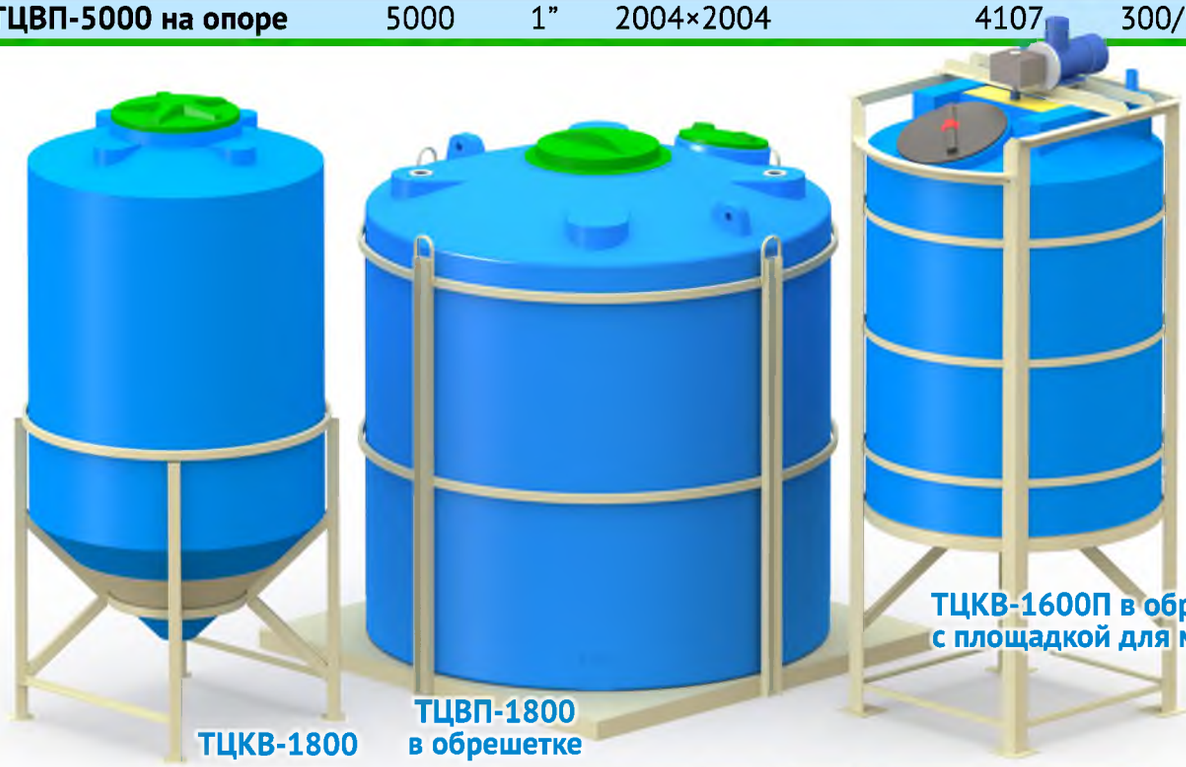

ТЦКВ-1800 на опоре

ТЦВП-1800 в обрешетке

ТЦКВ-1600П в обрешетке с площадкой для миксера

УСТАНОВКА ВЫПУСКОВ

Каждая емкость имеет внизу встроенную латунную футорку, которая позволяет подключить емкость к трубопроводной системе.

Футорка имеет трубную резьбу:
– 1/2" (DN 15) – для емкостей объемом от 100 до 500 литров
– 3/4" (DN 20) – для емкостей объемом от 750 до 2000 литров
– 1" (DN 25) – для емкостей объемом от 3000 до 10 000 литров

Отверстие в футорке по-умолчанию заплавлено полиэтиленом и перед использованием его необходимо просверлить. По согласованию с заказчиком емкости могут поставляться с уже просверленными отверстиями.

Заплавленная футорка для подключения трубопровода

По согласованию с заказчиком преприятие может изготовить и установить на емкость выпуски для подключения трубопровода большего диаметра – вплоть до DN 100.

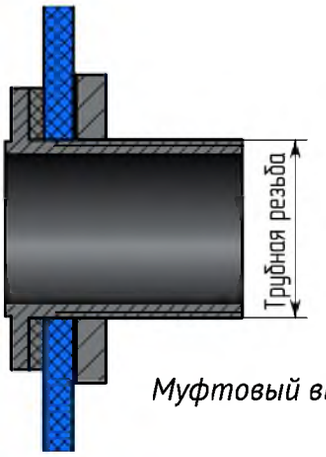

Муфтовый выпуск

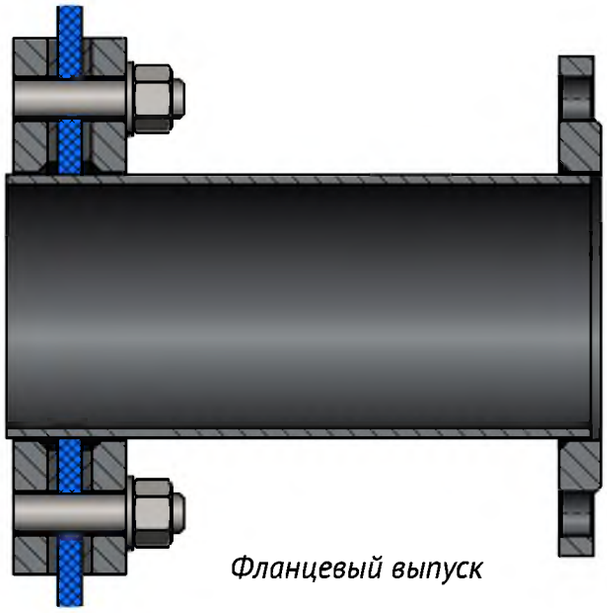

Фланцевый выпуск

Фланцевый выпуск DN 100, установленный на емкость ТЦВП-10000

БАССЕЙНЫ И КУПЕЛИ

Прочные монолитные пластиковые чаши для бассейнов — самое простое и надежное решение, превращающее любой загородный участок в место отдыха. Размер бассейнов оптимален — их можно увезти в прицепе легкового автомобиля, но они достаточно велики и для того, чтобы могла плескаться детвора, и могли расслабиться взрослые.

Бассейны отличаются долговечностью, безопасностью и практичностью. Их основные плюсы:

- Большая вместительность.
- Устойчивая конструкция, удобный и простой монтаж. Бассейнам не требуется внешний каркас.
- Отсутствие швов.
- Изделия не деформируются от механических нагрузок, не протекают, им не страшны морозы до –30 градусов и жара до +60.
- Бассейны сделаны из экологически безвредных материалов, которые не только не выделяют вредных веществ, но и легко моются, на стенках не появляется плесени.
- Срок службы составляет минимум 20 лет.
- Толстая стенка и свойства полиэтилена обеспечивают низкий уровень теплопроводности, благодаря чему вода при нагреве остывает медленно. Это может оказаться полезным при организации подогрева воды в бассейне.

Цвет бассейна может быть согласован с заказчиком.

Бассейн	Объем, л	Д×Ш, мм	Диаметр, мм	Высота, мм
Бассейн 1700	1700	–	1500	1700
Бассейн 1800	1800	–	1950	750
Бассейн 3800	3800	–	2250	1070
Бассейн 4600	4600	2500×2040		1080

БАКИ С ОТКИДНОЙ КРЫШКОЙ

В ответ на многочисленные просьбы садоводов компания «ТанПласт» разработала баки с откидной крышкой, которые предназначены для сбора, хранения и использования дождевой воды на дачной участке или в личном домохозяйстве. Возможно стационарное подсоединение к водосточной системе дома и к общей системе полива (для чего у дна предусмотрена латунная футорка).

Бак	Объем, л	Выпуск	Высота, мм	Диаметр, мм
ТКВО-300	300	1/2”	1100	800
ТКВО-400	400	1/2”	1100	900
ТКВО-500	500	1/2”	1100	1000

Коническая форма баков позволяет вставлять их друг в друга при транспортировке и хранении.

Рядом с днищем у баков имеется латунная футорка с резьбой 1/2”, через которую бак можно подсоединить к системе полива.

БАКИ ДЛЯ ДУША

Пластиковый душевой бак — лучшее решение для дачи, стройки либо другого участка, где водопровода нет, а помыться в конце трудового дня необходимо.

Баки комплектующтся широкой горловиной и распрыскивающим краном-лейкой. Благодаря специальным присадкам, материал защищен от воздействия ультрафиолетовых лучей.

Бак для душа выпускается в двух вариантах:

- **200К** — без подогрева. Черный корпус бака хорошо нагревается на солнце, но это требует некоторого времени.
- **200КП** — с электрическим подогревом. Нагревательный элемент находится под защитной крышкой.

Бак	Объем, л	Д×Ш, мм	Высота, мм	Мощность подогрева
200К	200	970×970	360	(нет)
200КП	200	970×970	360	2 кВт

САНИ ТИТАН

Сани-волокуши марки **«Титан»** предназначены для перевозки грузов снегоходами или мотобуксировщиками по заснеженной местности или льду. Небольшой вес саней позволяет использовать их и отдельно. Сани изготавливаются методом ротационного формования из линейного полиэтилена низкой плотности высокого давления (LLDPE). Преимуществом данной технологии является то, что наиболее толстым оказывается материал выступающих элементов (полозьев) — до 10 мм, благодаря чему сани не нуждаются в дополнительных накладках и хорошо показывают себя даже при использовании на каменистых участках. Закругленная форма корпуса позволяет буксировать сани задним ходом.

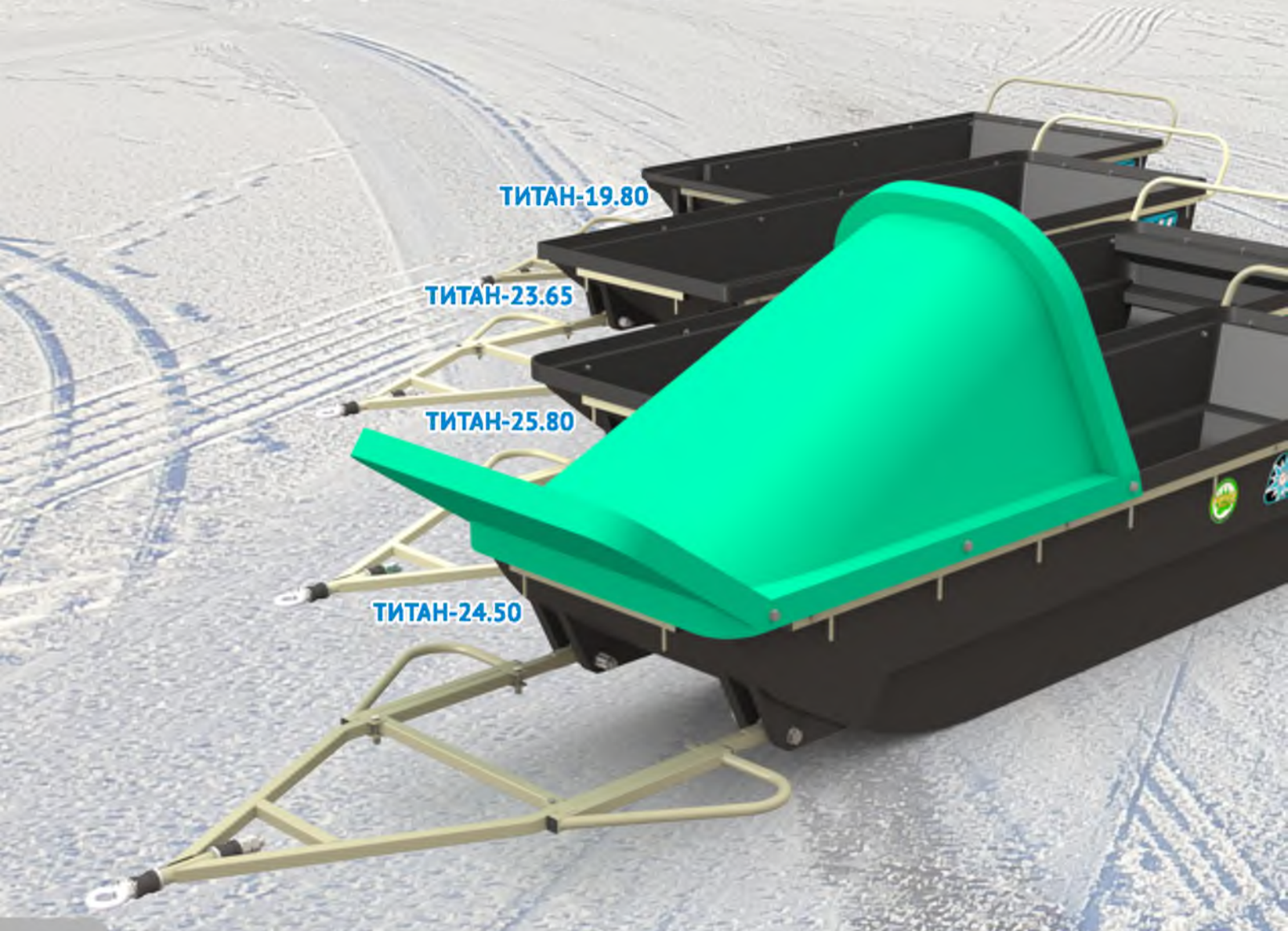

Варианты комплектации

Сани поставляются в одной из четырех комплектаций:

	СТАНДАРТ	СТАНДАРТ ПЛЮС	МАСТЕР	МАСТЕР ПЛЮС
Сцепное устройство	есть	есть	есть	есть
Защитно-крепежный комплект	нет	нет	есть	есть
Капот	нет	есть	нет	есть

Стальное **сцепное устройство** («дышло») предназначено для передачи тяги от буксирующей машины. Применение резиновых демпферов и сайлентблоков делает это соединение наиболее надежным.

Сцепное устройство крепится к корпусу достаточно низко и на узкой базе, благодаря чему увеличивается возможное передаваемое усилие и улучшаются ходовые свойства саней.

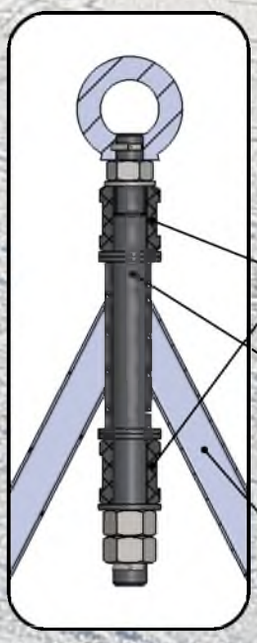

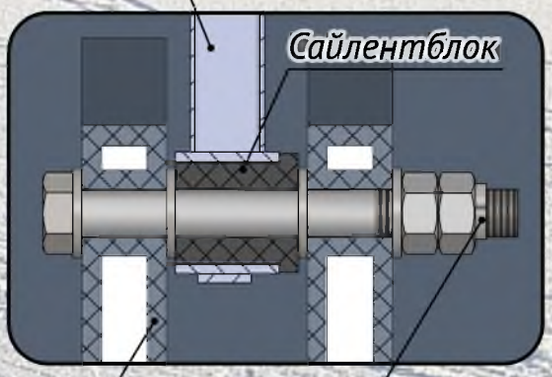

Пластиковый **капот** предназначен для защиты груза саней от снежной взвеси, поднимаемой буксирующей машиной.

Защитно крепежный комплект состоит из элементов:

- Накладные отбойники («крылья») на сцепном устройстве, предназначенные для защиты корпуса спереди.
- Четыре зубчатые планки по периметру корпуса, служащие для фиксации груза с помощью ремней и делающие корпус более жестким.
- Кормовая ручка, за которую сани удобно вытаскивать из сугроба.

САНИ ТИТАН-19.80

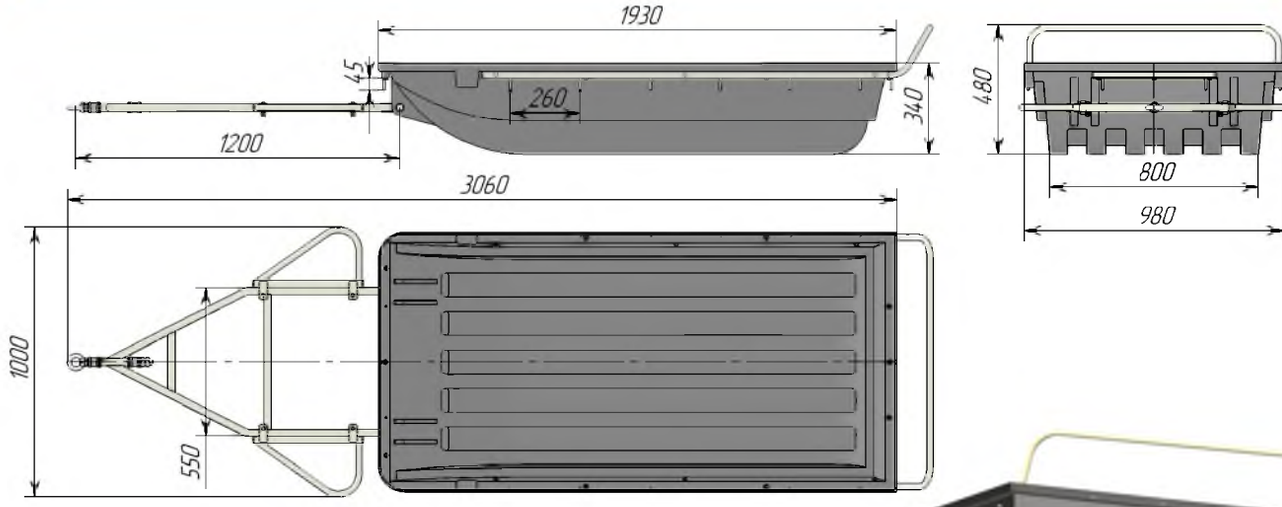

Модель **ТИТАН-19.80** обладает максимальной устойчивостью.

Объем	500 л
Нагрузка	380 кг

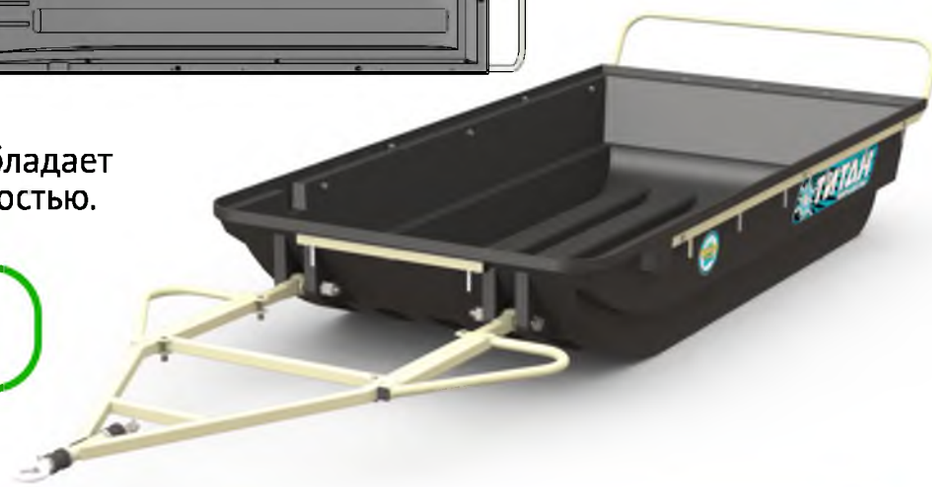

САНИ ТИТАН-23.65

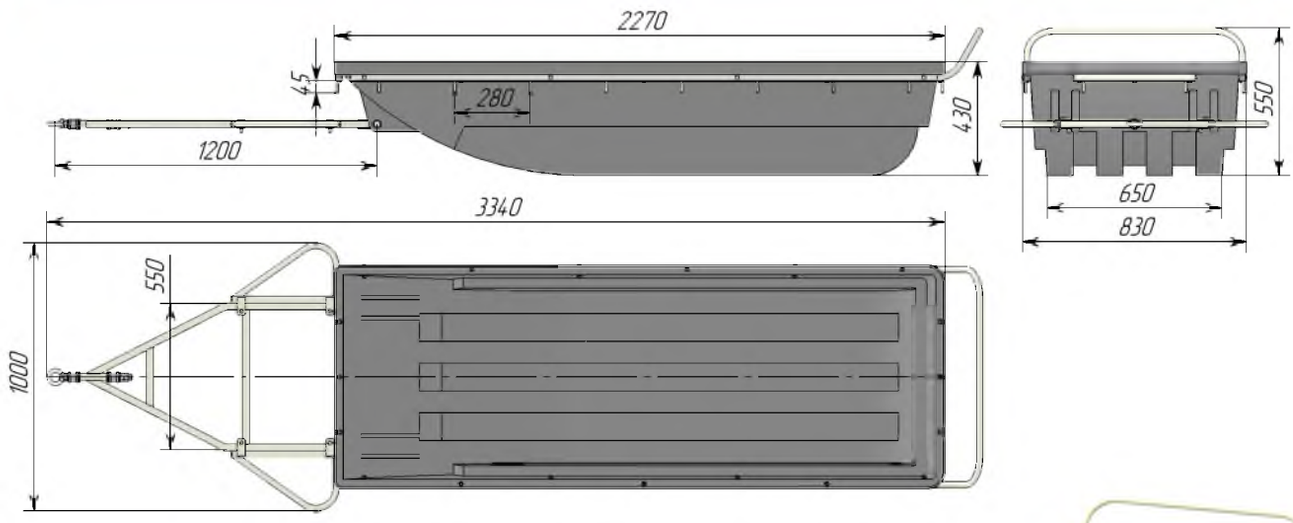

Модель **ТИТАН-23.65** — универсальная и имеет оптимальное сочетание качеств.

Объем	550 л
Нагрузка	350 кг

САНИ ТИТАН-24.50

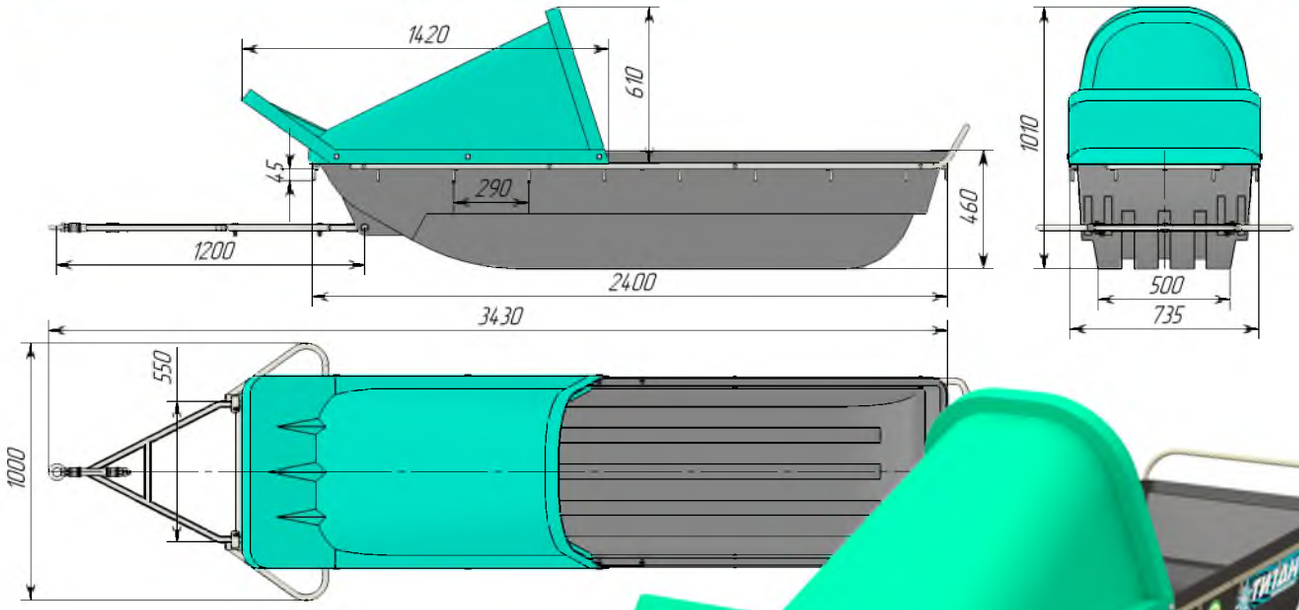

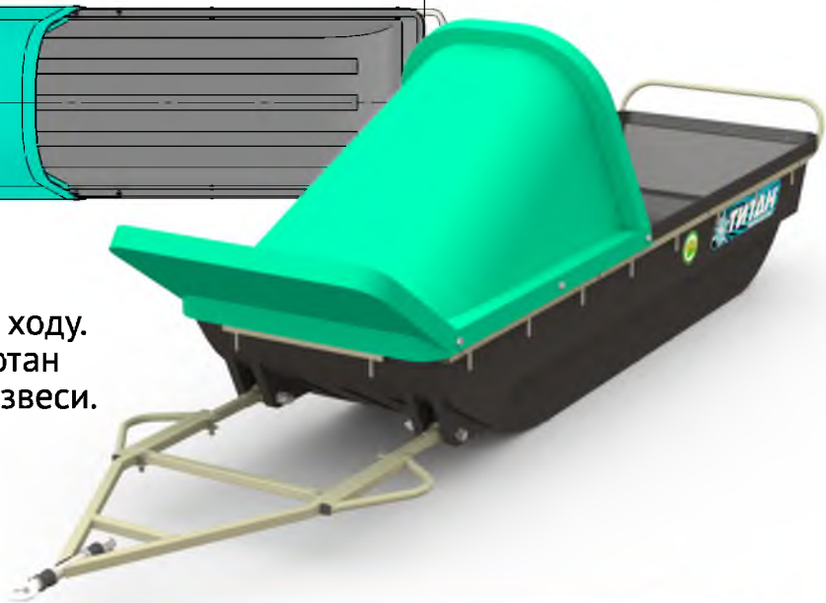

Модель **ТИТАН-24.50** имеет наименьшее сопротивление на ходу. Также для этой модели разработан капот для защиты от снежной взвеси.

Объем	530 л
Нагрузка	350 кг

САНИ ТИТАН-25.80

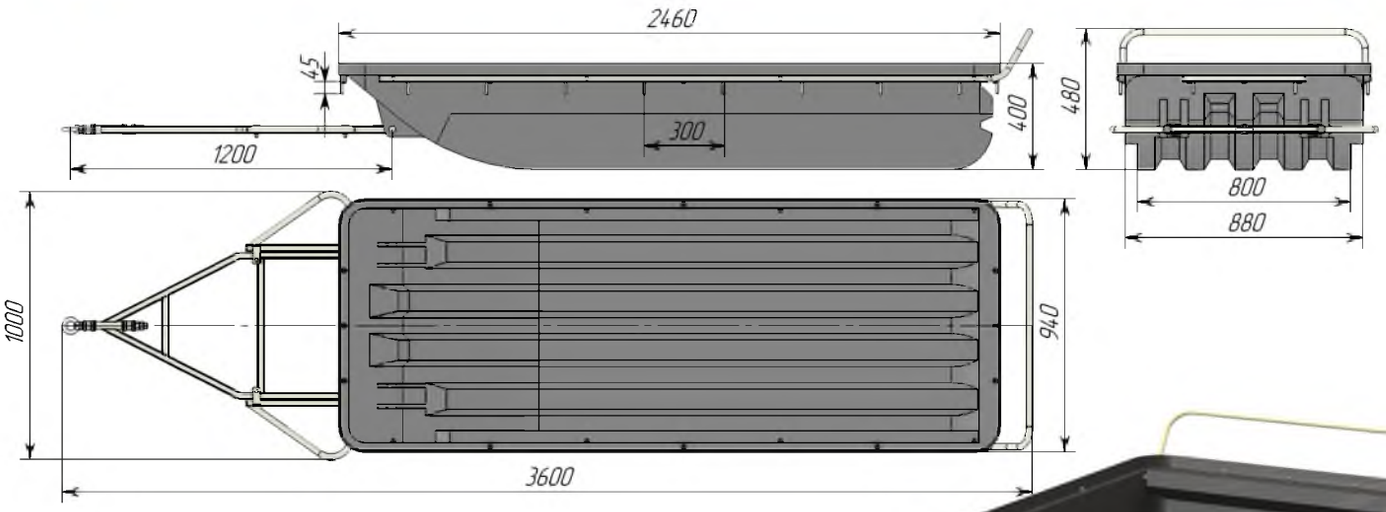

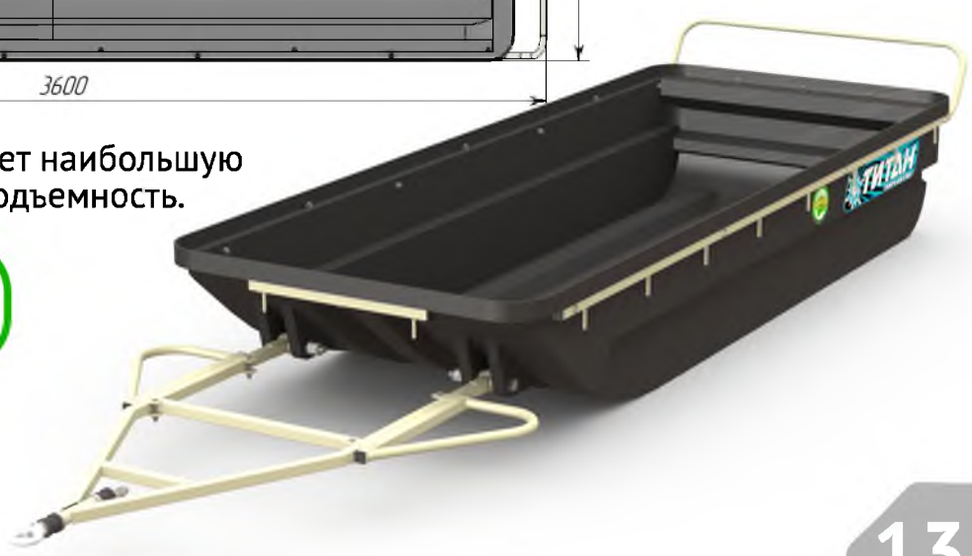

Модель **ТИТАН-25.80** имеет наибольшую вместительность и грузоподъемность.

Объем	670 л
Нагрузка	400 кг

КОНТЕЙНЕРЫ

Назначение

Контейнеры предназначены для хранения запаса песка, соли, противогололедных реагентов, пищевых и непищевых продуктов, ветоши, различных отходов. Могут устанавливаться вне помещений (на автозаправочных станциях, нефтебазах, складах и т. п.). Усовершенствованная конструкция обладает повышенной жесткостью. Современный дизайн позволяет использовать в общественных местах.

Характеристики

Контейнеры изготавливаются методом ротационного формования из линейного полиэтилена низкой плотности высокого давления (LLDPE) с применением свето- и термо- стабилизирующих присадок. Температура эксплуатации от –40 °С до +60 °С. Срок службы не менее 10 лет.

Благодаря уклону вертикальных стенок контейнеров они могут вставляться друг в друга, что удешевляет их транспортировку и упрощает хранение.

По согласованию с заказчиком контейнеры могут изготавливаться необходимого цвета и с нужной маркировкой.

Контейнеры ТПП-300 с клапаном-дозатором песка и маркировочным этикетками.

Контейнер ТПК-300 с рукояткой и на колесах.

Варианты котнейнеров

Контейнеры серии **ТПП** имеют специальный клапан-дозатор, который позволяет, не открывая контейнер, забрать из него необходимое количество сыпучего материала с помощью лопаты.

Контейнеры серий **ТПК** и **ТОК** имеют поворотные колеса и рукоятку для более удобного перемещения.

Контейнеры серий **ТО** и **ТОК** являются открытыми, т. е. не имеют крышки. Контейнер **ТО-30** был изготовлен по просьбе изготовителей мясной продукции и отличается особой прочностью.

Контейнеры красного цвета, снабженные соответствующей маркировкой, могут использоваться для хранения песка в качестве пожарного инвентаря.

Контейнер	ТО-30
Объем	30 л
Длина	475 мм
Ширина	340 мм
Высота	280 мм

ТО-30
(усиленный)

Раскрытый контейнер ТП-200

ТП-200

ТПП-200
(с дозатором)

Контейнер	ТП-200	ТПП-200
Объем	200 л	200 л
Длина	800 мм	800 мм
Ширина	730 мм	730 мм
Высота	650 мм	650 мм

ТК-150

Контейнер	ТК-150
Объем	150 л
Длина	830 мм
Ширина	680 мм
Высота	560 мм

ТО-300
(без крышки)

ТП-300

ТПП-300
(с дозатором)

ТПК-300
(на колесах)

ТОК-300
(на колесах без крышки)

Контейнер	ТО-300	ТП-300	ТПП-300	ТПК-300	ТОК-300
Объем	300 л	300 л	300 л	300 л	300 л
Длина	900 мм	930 мм	930 мм	1060 мм	1030 мм
Ширина	730 мм	760 мм	760 мм	760 мм	730 мм
Высота	730 мм	800 мм	800 мм	960 мм	950 мм

ВАЗОНЫ

Серия вазонов со светодиодной подсветкой сделает интерьер вашего дома или придомового участка поистине уникальным. Светящиеся кашпо будут замечательным подарком для любителей всего необычного и оригинального.

Вазон с цветной подсветкой
K-3896 RGB

Вазон с белой досветкой
K-3858 White

Вазоны герметичны и могут использоваться как дома, так и на улице.
Электропитание осуществляется от сети 220 В.

Все вазоны выпускаются в двух исполнениях:
«White» — с белой подсветкой.
«RGB» — с цветной подсветкой.

Для управления цветной подсветкой применяется сенсорный пульт. С его помощью для группы вазонов можно задать согласованную программу.

К-3858 RGB | К-3896 RGB | П-3842 RGB | П-4155 RGB | П-4370 RGB | П-3674 RGB

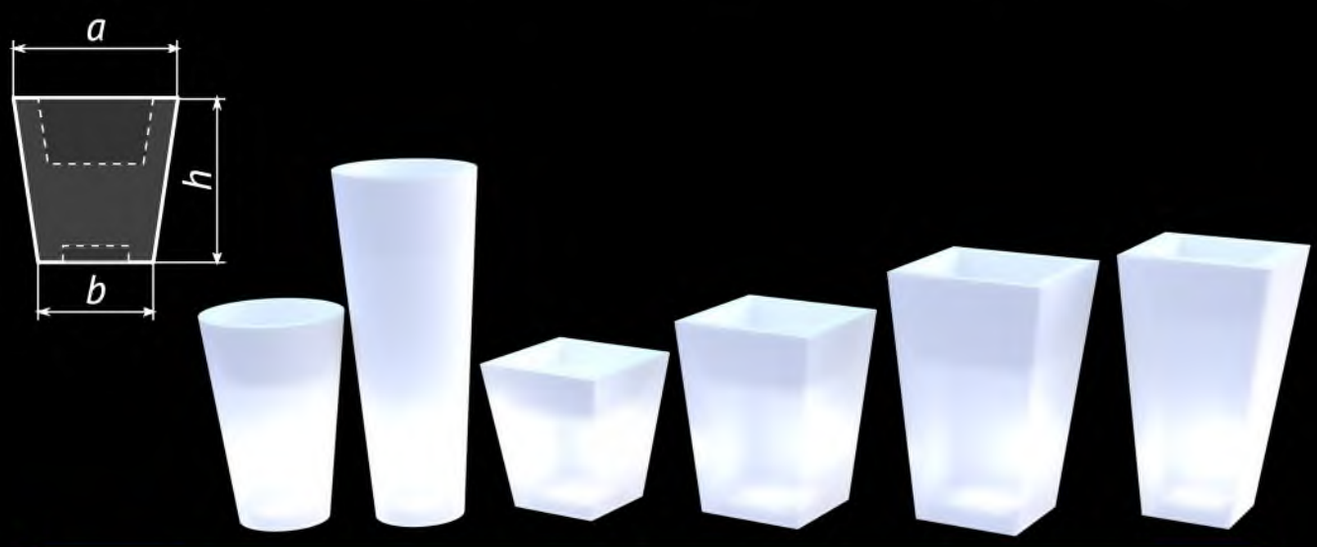

Вазон	К-3858	К-3896	П-3842	П-4155	П-4370	П-3674
h, мм	580	960	420	550	700	740
a, мм	⌀380	⌀380	380×380	410×410	430×430	360×360
b, мм	⌀245	⌀245	260×260	305×305	295×295	245×245

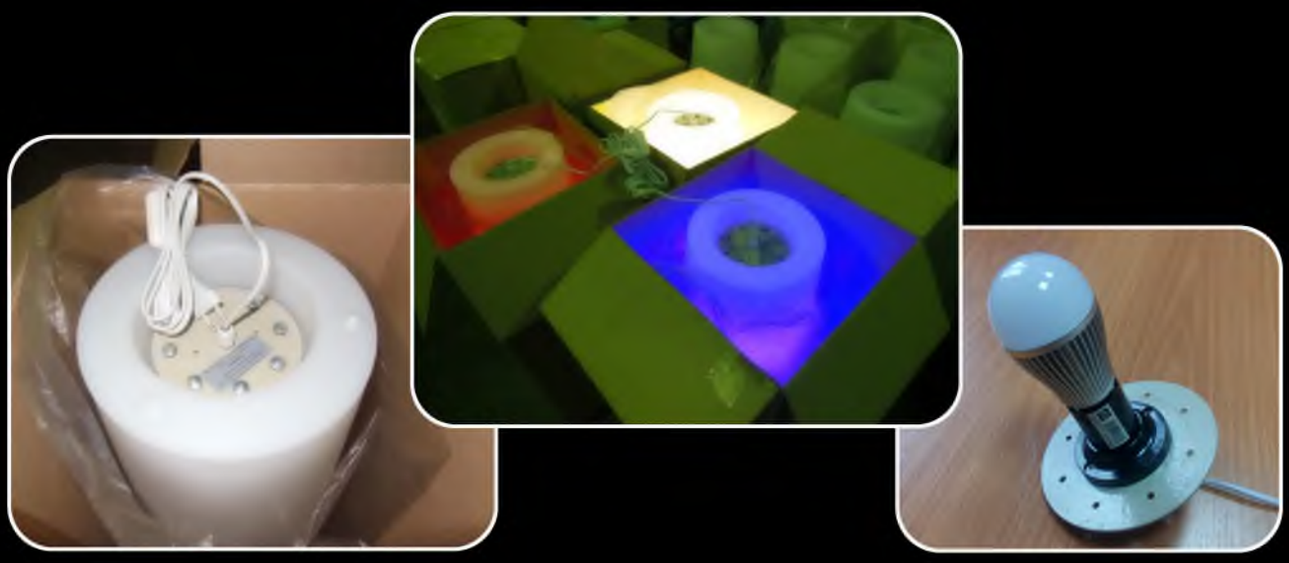

БЫТОВАЯ КАНАЛИЗАЦИЯ

Производственная компания «ТанПласт» разрабатывает и изготовляет подземные дренажные и накопительные емкости и колодцы для использования в составе бытовой канализации — оптимальное решение для загородного дома, не подключенного к централизованной канализации.

Септики предназначены для установки в стандартные железо-бетонные кольца диаметром 1,5 м. Во избежание всплытия септиков их следует крепить к плите основания с помощью ремней и анкерных болтов.

Колодцы серии КР и КД достаточно прочные, чтобы устанавливаться непосредственно в грунт.

Для доступа к емкости колодцев и септиков используются удлиняющие горловины, которые можно комбирнировать друг с другом. Сверху любой элемент можно закрыть

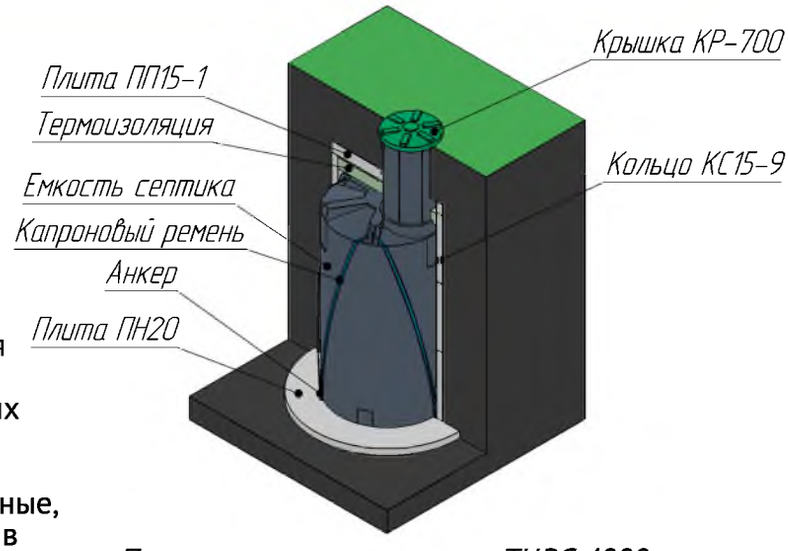

Пример установки септика ТЦВС-4000 в железобетонных кольцах в грунт

Изделие	Объем, л	Д×Ш, мм	Диаметр, мм	Высота, мм	Горловина, мм
Септик ТЦВС-2200	2200		1400	1600	
Септик ТЦВС-4000	4000		1430	2560	
Колодец КН-1200 (накопительный)	1200		1090	2000	500
Колодец КД-1200 (дренажный)			1090	2000	500
Горловина удлиняющая Г-300		590×590		335	500
Горловина удлиняющая Г-500		590×590		535	500
Горловина удлиняющая Г-1000		590×590		1035	500
Крышка КР-700				120	700

ИГРУШКИ ДЛЯ ЖИВОТНЫХ

Компания «ТанПласт» совместно с «Обществом дикой природы» участвует к программе компании «Роснефть» по опеке белых медведей в российских зоопарках.

Крупные хищники, такие как медведи, тигры или львы, для предотвращения стереотипного поведения нуждаются в подвижных играх. И для этого им следует давать игрушки, сочетающие прочность и безопасность. Если для мелких животных найти игрушки не составляет труда, то для крупных приходится учитывать особые требования.

К счастью, именно этим требованиям удовлетворяет применяемая нами технология ротационного формования: наши изделия из экологичного пищевого полиэтилена имеют достаточную толщину стенки, чтобы сопротивляться игривому поведению самых крупных из известных хищников, и при этом оказываются в разы дешевле импортных аналогов. Материал игрушек имеет положительную плавучесть, поэтому не стоит опасаться, что их придется вылавливать со дна бассейна.

Новые игрушки — не только радость для животных, но и удовольствие для публики и хороший повод для зоопарка лишний раз заявить о себе.

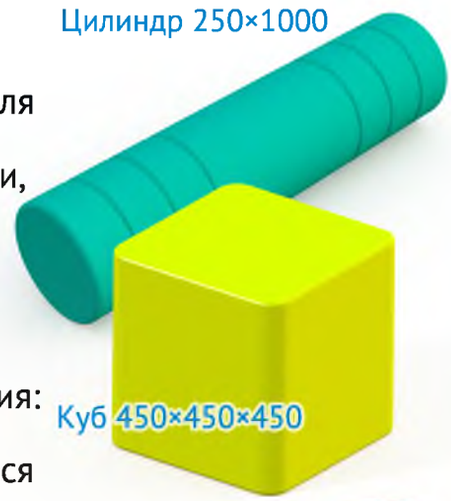

Цилиндр 350×1250 с ароматическими капсулами

Игрушка	Диаметр, мм	Длина, мм	Ширина, мм	Высота, мм
Куб 450×450×450		450	450	450
Цилиндр 250×1000	250	1000		
Цилиндр 350×1250	350	1250		

МУСОРОСБРОСЫ

Строительный мусор, который требуется удалить с верхних этажей, нельзя просто сбрасывать вниз, так как это опасно для рабочих и случайных прохожих — а потому для таких задач при возведении многоэтажных зданий, ремонте и реставрации строений в черте города широко используются строительные мусоросбросы.

Строительный мусоросброс представляет из себя колонну, составленную из пластиковых секций, закрепленную на месте возведения с помощью стальных кронштейнов. Друг к другу секции крепятся посредством стальных цепей.

Секции мусоросбросов производства «ТанПласт» изготавливаются из литого полиэтилена методом ротационного формования. Изделия отличаются повышенной прочностью, не имеют сварных швов.

ПЛАСТИКОВЫЕ СЕКЦИИ

Пластиковые секции бывают следующих типов:
- Прямые — основной элемент колонны мусоросброса.
- Гасители скорости — для замедления падающего мусора.
- Приемные — ставятся там, откуда требуется принимать мусор.

Секции также могут изготавливаться усиленными накладными стальными листами. Прямые усиленные секции ставятся в месте отклонения колонны мусоросбсроса от вертикальной линии. В секции гасителя скорости усиливающие стальные листы используются обязательно.

Количество секций выбирается из расчета одна секция на 1 м высоты колонны мусоросброса. Гаситель скорости следует ставить не реже чем через каждые 20 м.

В комплект поставки секций входят крепежные цепи, которые выдерживают нагрузку до 15 кН.

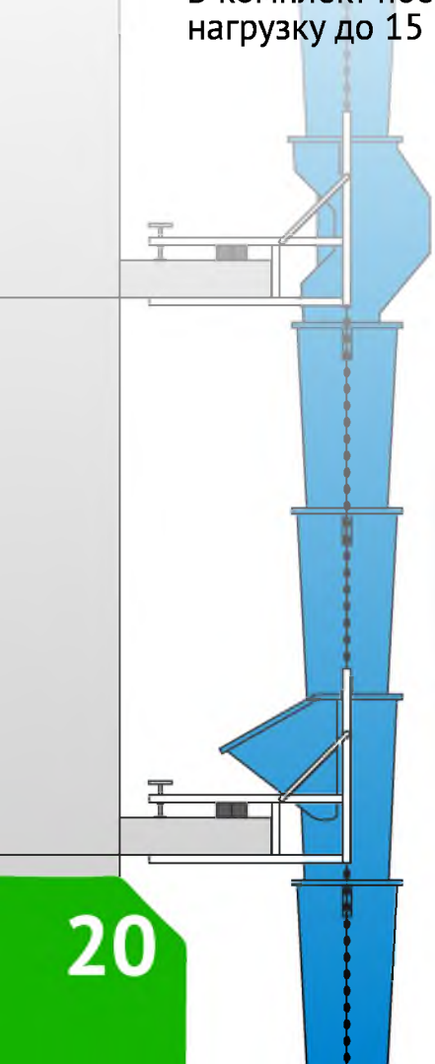

Прямая секция МСС-1200 | Секция гасителя скорости МССГ-1200 | Приемная секция МССП-1200

Секция	МСС-1200	МССП-1200	МССГ-1200
Диаметр	600/450 мм	–	–
Длина	–	1000 мм	900 мм
Ширина	–	700 мм	600 мм
Высота	1170 мм	1170 мм	1170 мм

СТАЛЬНЫЕ КРОНШТЕЙНЫ

Не реже чем через каждые 15 м колонна мусоросброса должна крепиться к месту возведения с помощью **стального кронштейна**. Кроме того на кронштейне должна устанавливаться каждая секция гасителя скорости.

Стальные кронштейны различаются по способу монтажа:

Кроштейн	МСКВ-600
Длина	650 мм
Ширина	760 мм
Высота	1150 мм

Кронштейны вертикального крепления **МСКВ-600** ставятся на вертикальный торец стены.

Кроштейн	МСКГ-600
Длина	900 мм
Ширина	800 мм
Высота	1000 мм

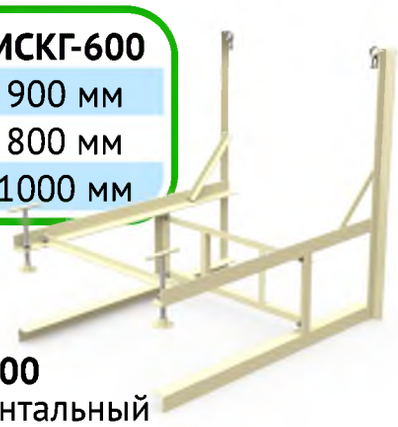

Кронштейны горизонтального крепления **МСКГ-600** ставятся на горизонтальный торец плиты перекрытия.

Кроштейн	МСКУ-600
Длина	1280 мм
Ширина	820 мм
Высота	1230 мм

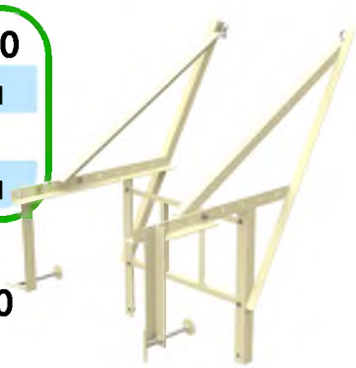

Универсальные кронштейны **МСКУ-600** могут использоваться и для вертикального, и для горизонтального крепления.

Кроштейн	МСКС-600
Длина	620 мм
Ширина	810 мм
Высота	720 мм

Стеновые кронштейны **МСКС-600** устанавливаются на вертикальной стене с помощью дюбелей.

Кроштейн	МСКК-600
Длина	2000 мм
Ширина	1500 мм
Высота	860 мм

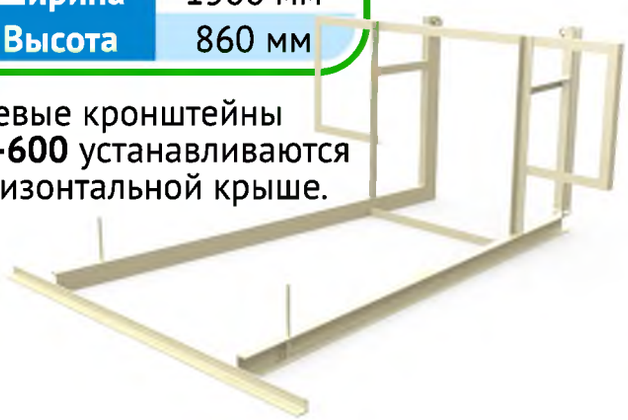

Крышевые кронштейны **МСКК-600** устанавливаются на горизонтальной крыше.

Производственная компания «ТанПласт»
(ИП Платунов Сергей Витальевич)

Email: info@tanplast.ru
Сайт: tanplast.ru

Производство:
г. Дивногорск, ул. Заводская, д. 1а/15
т. +7 (391) 241-30-72, +7 908-221-30-72.

Отдел продаж:
т. +7 (391) 209-33-83.

Склад-магазин:
г. Красноярск, ул. Свердловская, д. 15/21, оф. 14
т. +7 908-014-014-5