ТАНПЛАСТ
производственная компания

ТП.142300.100ПС
Сани-волокуши
Паспорт

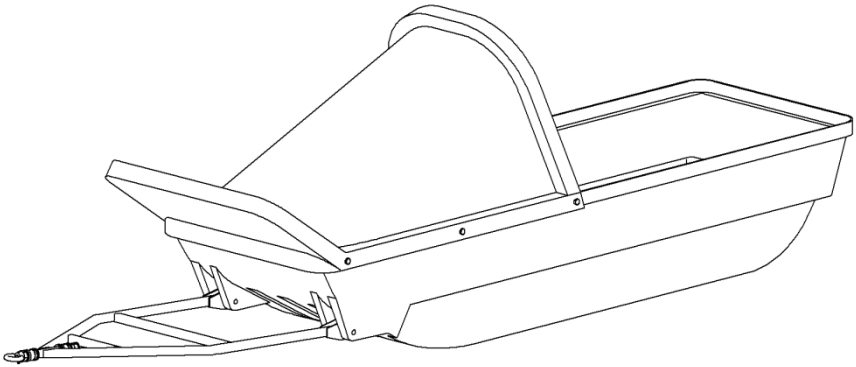

Дивногорск
2023

Назначение

Сани волокуши для снегоходов предназначены для перевозки грузов в качестве прицепа к снегоходу или мотобуксировщику по заснеженной местности или льду.

Технические характеристики

Сани изготовляются методом ротационного формования из линейного полиэтилена низкой плотности высокого давления (LLDPE) с применением свето- и термо- стабилизирующих присадок.

Номинальная толщина стенки 5 мм, с утолщением на полозьях до 15 мм.

Модель	**ТИТАН -19.80**	**ТИТАН -23.65**	**ТИТАН -24.50**	**ТИТАН -25.80**
Длина корпуса, мм	1910	2270	2400	2460
Длина со сцепным устройством, мм	2900	3470	3530	3960
Высота корпуса, мм	345	430	445	400
Ширина по полозьям, мм	780	650	500	800
Ширина корпуса, мм	980	830	715	950
Масса корпуса, кг	25	26	24	27
Вместимость, л	500	660	530	670
Грузоподъемность, кг	250	250	250	250

В зависимости от варианта комплектации в состав изделия могут входить:

— Стальное сцепное устройство, служащее для передачи тяги от буксирующей машины. Для демпфирования в состав сцепного устройства входят амортизаторы и сайлентблоки. Для защиты корпуса от встречных препятствий предусмотрены боковые отбойники.

— Пластиковый капот, предназначенный для защиты груза саней от снежной взвеси, поднятой буксирующей машиной.

— Бортовой комплект, в состав которого входят внешние зубчатые планки для ремней крепления груза и кормовая ручка для вытаскивания саней из сугроба.

Наименование	Вариант комплектации			
	СТАНДАРТ	СТАНДАРТ+	МАСТЕР	МАСТЕР+
Корпус саней	1	1	1	1
Сцепное устройство	1	1	1	1
Бортовой комплект	—	—	1	1
Капот	—	1	—	1

Правила эксплуатации

1. Сани-волокуши должны эксплуатироваться при температуре до –40 °С.
2. Периодически следует проверять крепление саней-волокуш, сцепного устройства и буксирующей машины.
3. Сани-волокуши следует эксплуатировать на заснеженной или обледенелой поверхности, в заболоченной местности. Эксплуатация на каменистой или песчаной поверхности, на твердом дорожном покрытии приводит к преждевременному износу саней-волокуш.
4. Вес тяжелого груза должен быть равномерно распределен на все полозья саней и по всей их длине.

Транспортировка и хранение

1. Сани-волокуши транспортируют всеми видами транспорта в крытых и открытых транспортных средствах в соответствии с правилами перевозок грузов, действующими на данном виде транспорта.
2. Сани-волокуши допускается вкладывать друг в друга (не более 7 шт.).
3. Сани-волокуши допускается хранить без упаковки.
4. Сани-волокуши следует хранить при температуре до –40 °С до +50 °С. Не допускается хранение на расстоянии менее 0,5 м от нагревательных приборов.

Гарантийные обязательства

На сани предоставляется гарантия 12 месяцев с даты реализации, но не более 18 месяцев с даты производства, и распространяется на дефекты, связанные с производством изделий и качеством материала. Не подлежит сертификации. Гарантия не распространяется на механические повреждения, возникшие в результате нарушения правил эксплуатации или использования в условиях повышенного износа.

Утилизация

Подлежит вторичной переработке.

Модель _____

Комплектность

Наименование	Ед.	Кол-во
Пластиковый корпус	шт.	
Сцепное устройство	шт.	
Пластиковый капот	шт.	
Бортовой комплект	к-т	
Паспорт	шт.	

ОТК: _____

Дата: _____ М.П.

Предприятие-изготовитель:

Производственная Компания «ТанПласт» (ИП Платунов Сергей Витальевич)
Адрес: Россия, 663091, Красноярский край,
г. Дивногорск, ул. Заводская, 1а/15.
Веб-сайт: www.tanplast.ru; e-mail: info@tanplast.ru
Тел.: +7 (391) 241-30-72, +7 (908) 221-30-72